節湯 A1　節湯 AB

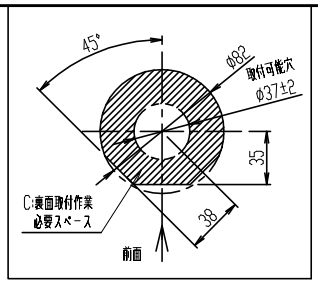

図1.裏面取付作業必要スペース寸法(1:5)

	中心振分けの場合	片側偏芯の場合
A：取付可能穴径	φ37±2mm	
B：取付可能カウンター厚さ	6~30mm	
C：裏面取付作業必要スペース寸法	図1に示す範囲以内	
D：給水・給湯止水栓芯々寸法	200±10mm	80~100±10mm
E：水栓取付面から給水・給湯用止水栓中心までの寸法	400±10mm	360±10mm
F：水栓中心から給水・給湯の止水栓接続中心までの寸法	0~50mm	
G：止水栓の標準寸法	30~35mm	
H：水栓中心から給水・給湯芯々の中心までの寸法	0mm	120~150mm

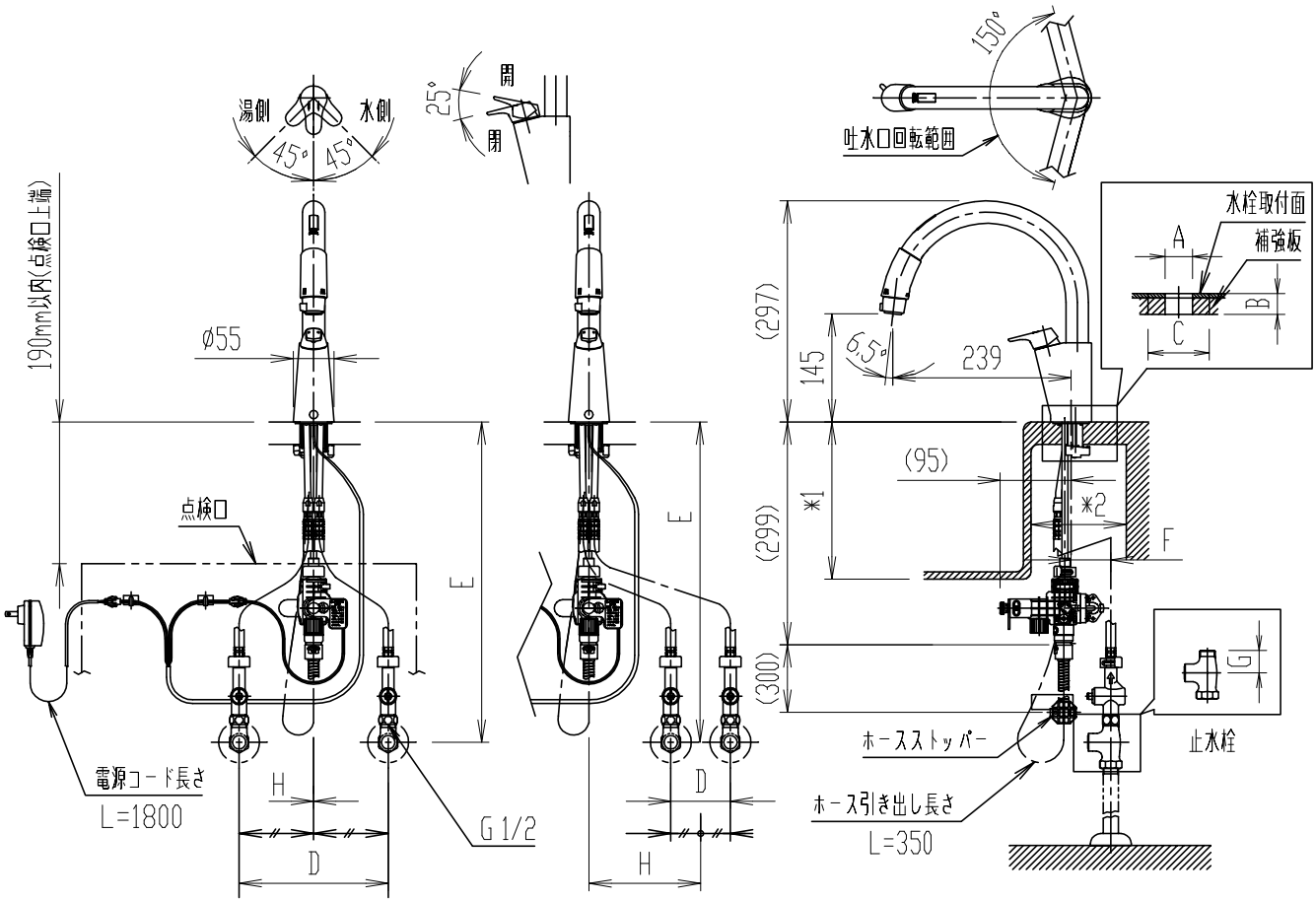

・(水抜式)
・(　)内は、参考寸法。
・AC100Vコンセントが別途必要です。
・水栓取付面からシンク下の底板(棚板)までの距離が540mm以上必要です。
　使用上問題はありませんが、ホース収納時に底板(棚板)との干渉が大きくなり、ホース収納性が悪くなります。
・施工には、
　・水栓取付面上方に450mm以上の空間が必要です。
　　※使用時は、375mm以内に他器具(昇降キャビネットを下ろした時の取手含む)がないようにしてください。
　・シンク深さ(厚み含む)*1寸法が220mm以上の場合は寸法*2が145mm以上ないと、バルブがシンクと干渉し施工できません。
　　*1寸法が220mm以上かつ*2寸法が145mm未満の場合は当社お客様相談センターまでお問合せください。
・水栓上方の他器具(昇降キャビネットを降ろした時の取手含む)をセンサーが検知する可能性がありますので、実物での検証が必要です。
・給水給湯ホース部を隠ぺいする場合は点検口を設けてください。
・珪酸カルシウム板に対応するためには、A-3811(別売品)が必要です。
・カウンター裏面の補強板は、木質系のボードとしてください。
・節湯記号については、LIXILホームページを参照ください。
(http://inax.lixil.co.jp/eco/products_data/saving_energy/)

日付	2020.09.17	尺度	1:10	製図	釜山	検図	磯崎	品番	SF-NB451SXNU
図番	XK-SFNB451-0007F							品名	キッチン用タッチレス水栓(13)
備考									株式会社 LIXIL